PHILIPS SERVICE
PRINZIPSCHALTBILD

„JUPITER 543"
BD 543 A

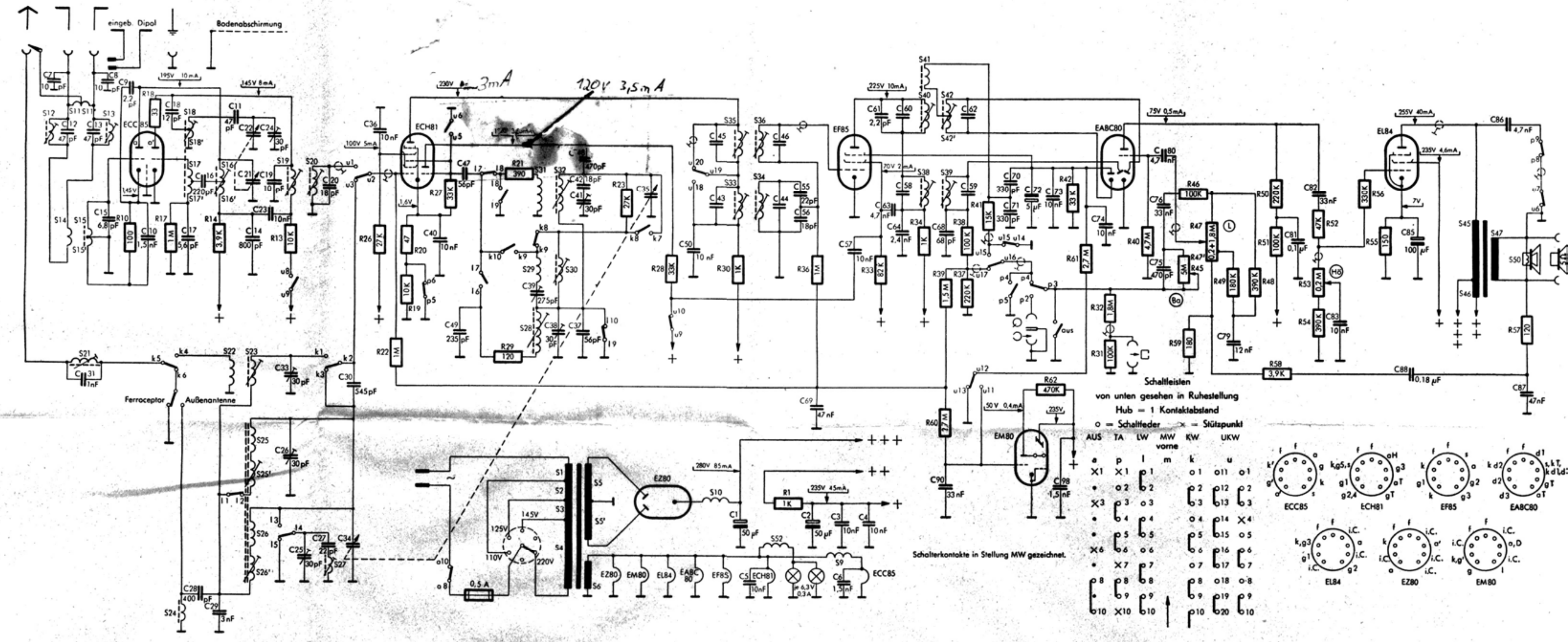

S	12, 14, 11, 11', 15, 15', 21, 13, 18, 18', 17, 17', 24, 16, 16', 22, 23, 25, 25', 26, 26', 19, 20, 27, 31, 29, 28, 32, 30, 1, 2, 3, 4, 5, 5', 6, 10, 35, 33, 36, 34, 52, 9, 41, 40, 38, 42, 42', 39, 45, 46, 47, 50,
R	10, 18, 17, 14, 13, 26, 22, 20, 19, 27, 29, 21, 10, 23, 28, 30, 1, 36, 33, 34, 39, 60, 38, 37, 41, 62, 42, 61, 32, 31, 40, 46, 45, 59, 47, 47', 49, 48, 50, 51, 58, 52, 53, 54, 56, 55, 57,
C	7, 12, 13, 31, 8, 15, 9, 10, 18, 17, 16, 28, 29, 11, 22, 21, 14, 24, 23, 33, 25, 26, 19, 20, 27, 30, 34, 36, 40, 49, 47, 39, 38, 48, 42, 41, 37, 35, 50, 45, 43, 1, 5, 46, 44, 55, 56, 69, 2, 3, 6, 57, 4, 61, 63, 60, 58, 64, 68, 90, 62, 59, 70, 71, 72, 73, 98, 74, 80, 76, 75, 79, 81, 82, 83, 88, 85, 86, 87,

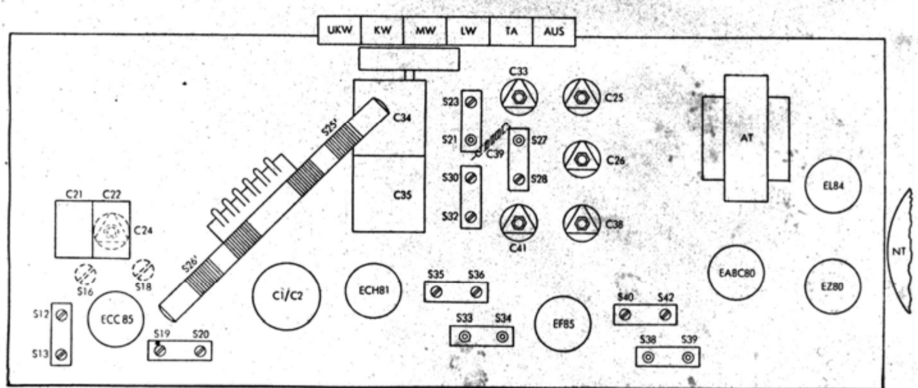

Abgleich-Reihenfolge		Taste	Zeiger auf	Meßsenderfrequenz	Ankopplung des Meßsenders über	Verstimmen	Abgleichen	Anzeige
ZF-Kreise	AM	MW	● 510 kHz	460 kHz	32 nF an g1 ECH 81	S38, S34	S39, S38, S33, S34	max. Output
ZF-Sperrkreis	AM				künstliche Antenne an AM-Antennenbuchse		S21	min. Output
Abstimmkreise	MW	MW	● 550 kHz ● 1550 kHz	550 kHz 1550 kHz			S32, S25' C41, C26	max. Output
Abstimmkreise	KW	KW	● 5,85 MHz ● 12,4 MHz	5,85 MHz 12,4 MHz			S30, S23 C39, C33	
Abstimmkreise	LW	LW	● 147 kHz ● 350 kHz	147 kHz 350 kHz			S28, S26' C38, C25	
Spiegelsperre	LW		190 kHz	1110 kHz	Peilrahmen auf Ferroceptor		S27	min. Output
ZF-Kreise	FM	UKW	101 MHz	10,7 MHz FM ca. 15 kHz Hub	10 nF an g1 ECH 81	S36, S42	S40, S36, S42	max. RV max. Output
					10 nF an R10/S15'	S20	S19, S20	max. RV
ZF-Sperrkreise	FM				Symmetrie-Glied an Dipolbuchsen		S12, S13	min. Output
Abstimmkreise	FM		● 100 MHz ● 87,5 MHz 93 MHz	100 MHz 87,5 MHz 93 MHz			C24 S18 S16	max. Output

Hinweis

Für alle Abgleicharbeiten Lautstärkeregler, Baß- und Höhenregler auf Maximum.
Der Zeiger soll bei ganz eingedrehtem Drehko hinter den Marken am rechten Skalenende stehen. Beim Abgleichen der FM-ZF-Kreise ist — außer dem Outputmeter an 2. Lautsprecherbuchsen – über 100 kOhm ein Röhrenvoltmeter (Philips GM 7635 oder GM 6004) parallel zu C72 anzuschließen.
Die Ausgangsspannung des Meßsenders ist so zu regeln, daß beim Abgleichen ca. – 1,5V am RV angezeigt wird.

R. M. B. 541938 DEUTSCHE PHILIPS G. M. B. H. HAMBURG 1
Änderungen vorbehalten
Nachdruck nicht gestattet!
8.54 BD 543 A WE 62397